MONTAGE BOITE DE VITESSES 1/4

ATTENTION : LORSQUE LA BOITE EST MONTEE, LA VOITURE NE PEUT PLUS RECULER. NE PAS FORCER !

1) Démontez l'ensemble plaque de cascade d'origine, en conservant le frein en place.
Vérifiez que les roulements de la plaque sont bien à fond de gorge. Montez la nouvelle cloche d'embrayage et bloquer en place avec la bague d'arrêt 80450400.

2) Fixer la couronne 80450700 sur le support 80451800 (vis BTR 4×12 et écrous spéciaux 80451700, vissés au frein-filet).

> ATTENTION : *Vérifiez que le côté non gravé du roulement soit à l'extérieur, pour que la roue libre se fasse dans le bon sens (Fig.A)*

FIG. A

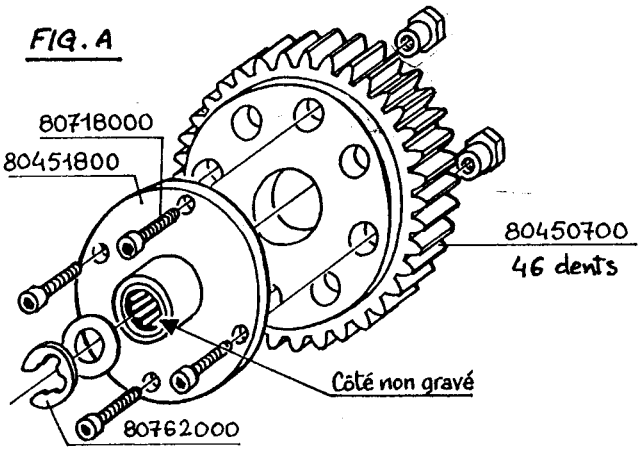

Monter la couronne 80450600 sur la cloche 80451500 (vis BTR TF et écrous spéciaux, avec frein-filet)

FIG. B

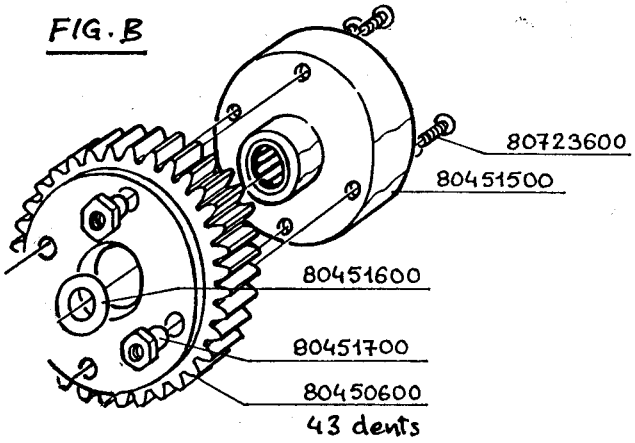

3) Positionner les 2 masselottes 80451100 sur le support 80451200, puis assembler grâce aux 2 vis 80720100, sans oublier les ressorts 80451300 (Fig.C)

Les 2 têtes de vis doivent affleurer le bord de leur logement.

FIG. C

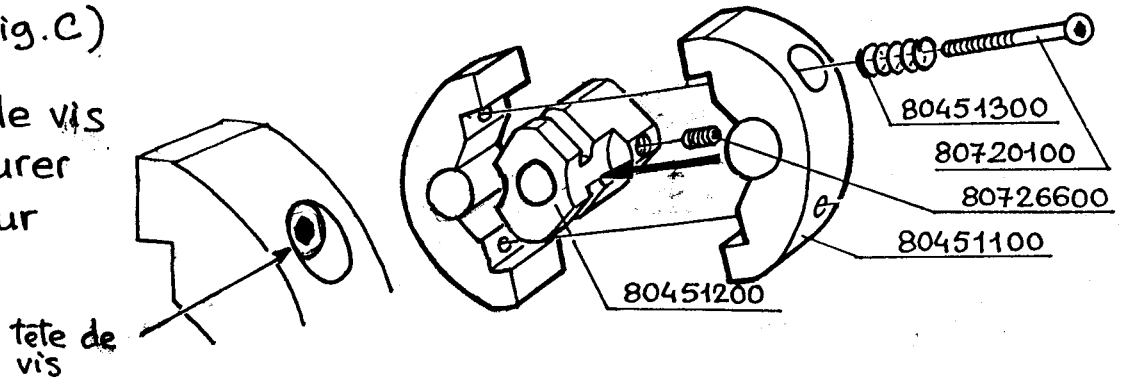

4) Mettre un circlip 80762000 au bout de l'axe 80451000, puis enfiler successivement :
- Une rondelle de calage 80451600.
- Le 1er ensemble couronne-support (après avoir légèrement graissé l'axe).
- Une rondelle de calage.
- L'ensemble couronne-cloche (après avoir légèrement graissé l'axe).
- Une rondelle de calage.
- Les masselottes et leur support.

Garder environ 3/10e de jeu latéral dans l'ensemble (entre le circlip et le support de masselottes) afin que tout fonctionne librement, puis bloquer la vis 80726600 au frein-filet, sur le méplat prévu sur l'axe.

5) Avant de monter le tout sur la plaque de cascade, ajouter une rondelle 80451400 contre le support de masselottes, *UNIQUEMENT POUR LA TRANSMISSION CLASSIQUE*.

Caler l'axe côté intérieur avec une bague d'arrêt 80726000 et remonter le pignon d'attaque de différentiel, ainsi que le circlip.

6) Monter les pignons sur l'axe de la cloche, puis la cale 80450200 (dessin). Visser les tiges filetées 80450900 sur le bati-moteur, puis installer les entretoises et enfin le palier d'extrémité.
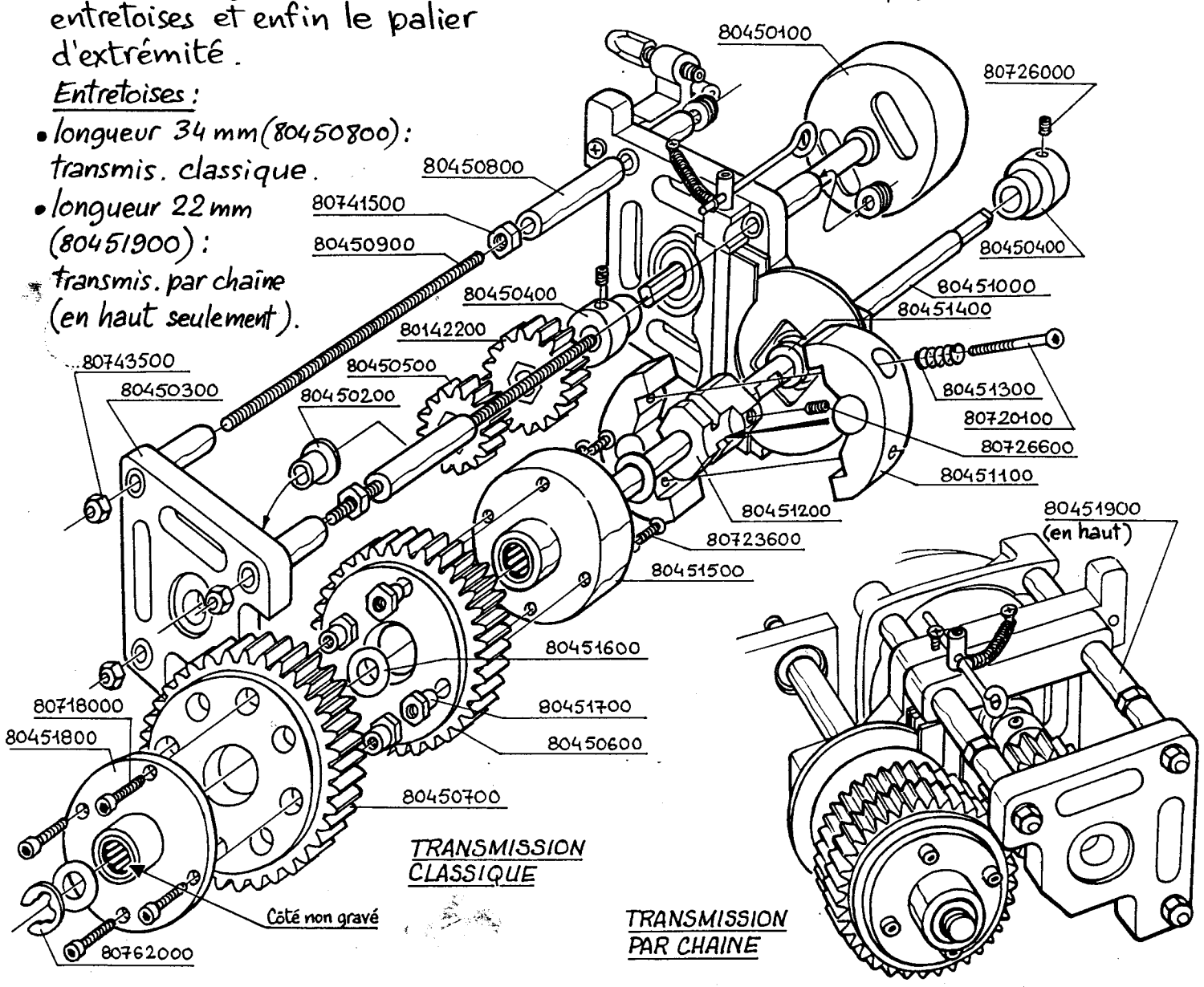
Entretoises :
- *longueur 34 mm (80450800) : transmis. classique.*
- *longueur 22 mm (80451900) : transmis. par chaîne (en haut seulement).*