YANKEE

Scan http://rcmag.com

enduro 85 TR

REGLAGES DU 85 TR

Les premières compétitions de la saison nous ont permis de dégrossir les règlages de base des tractions avant.

- En premier lieu, pour avoir un engin performant, il faut impérativement l'équiper d'un différentiel Y 350 et de quatre (vrai) amortisseurs Y 195.

- Pour les suspensions, l'huile YANKEE Y 215 convient parfaitement à l'avant et à l'arrière.

A l'arrière, il faut soit raccourcir légèrement les ressorts à spires progressives Y 199 soit utiliser les nouveaux ressorts réf Y 198 qui sont plus courts et plus souples.

- Pour les pneumatiques, les YANKEE Y 126 d'origine conviennent parfaitement sur l'herbe ou sur sol mouillé.

- Dans l'herbe et sur terrain gras, le montage d'une barre anti-roulis avant est nécessaire. Il faut également couper les crampons extérieurs des pneus.

- Dans la poussière, il faut supprimer la barre anti-roulis, rajouter un deuxième lest supplémentaire sur le train avant et utiliser le rapport le plus long, cloche 18 dents et couronne 46 dents.

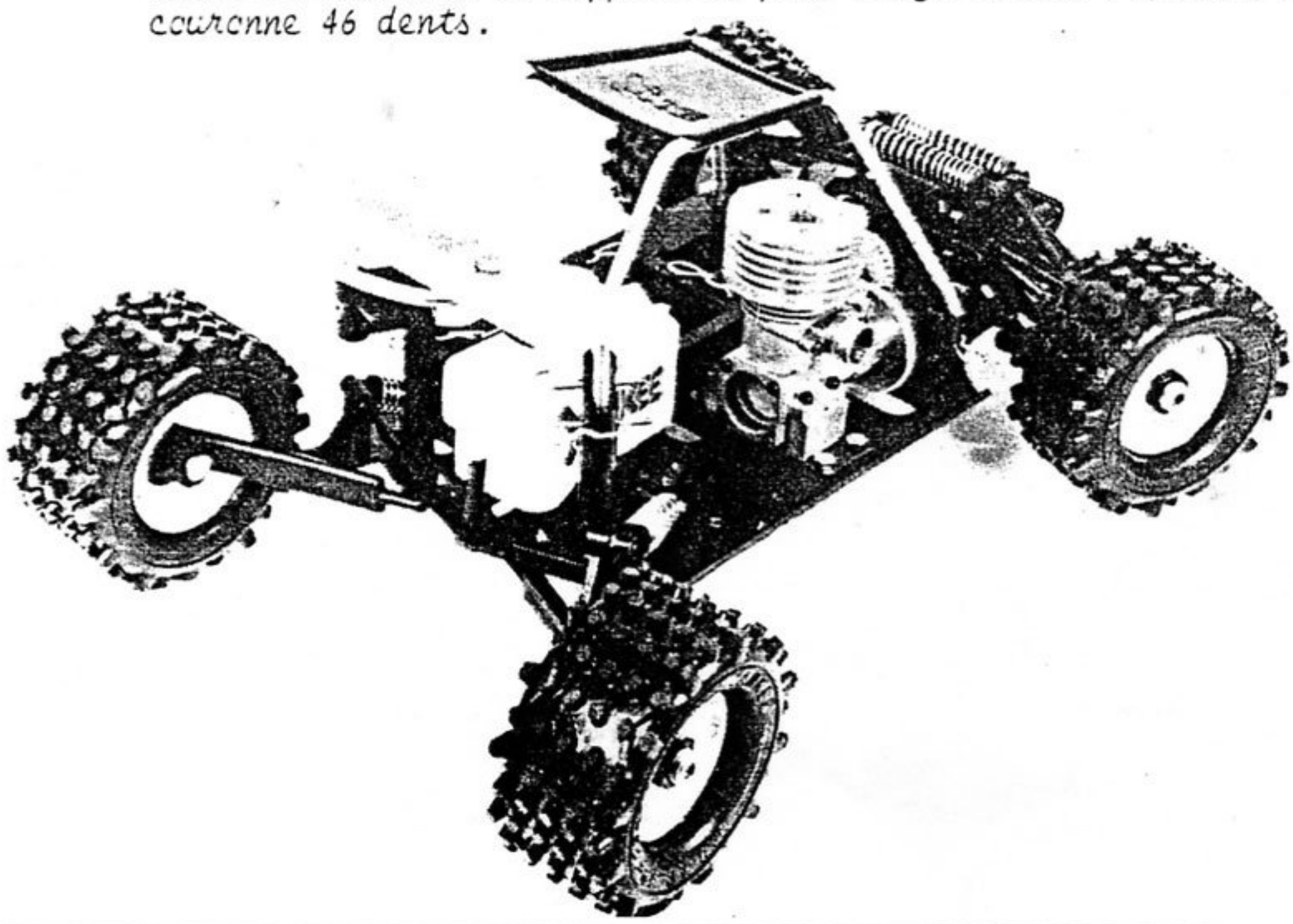

YANKEE

Scan http://rcmag.com

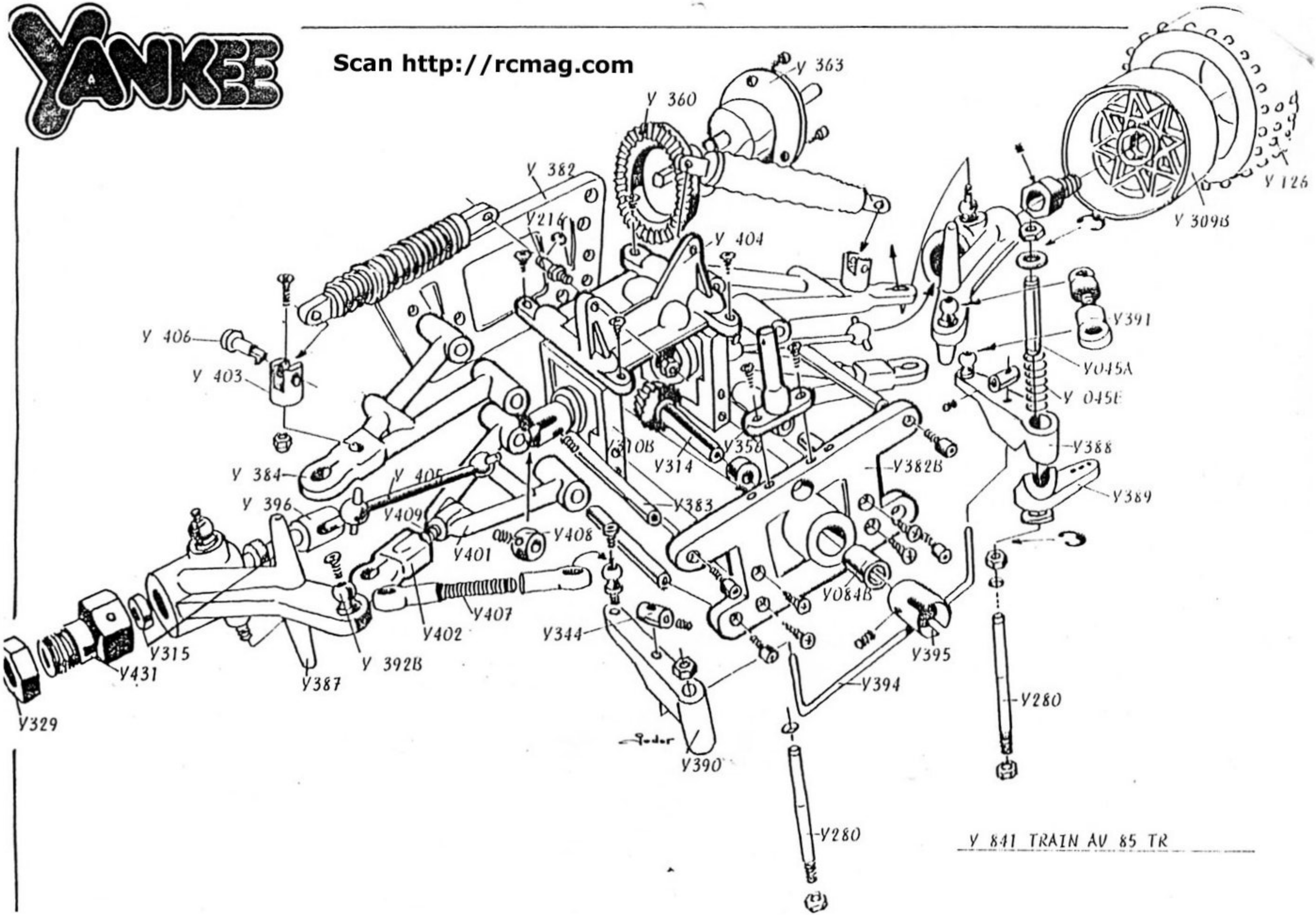

Y 841 TRAIN AV 85 TR

Scan rcmag.com

YANKEE

ENDURO 85 TR
REF : Y 294

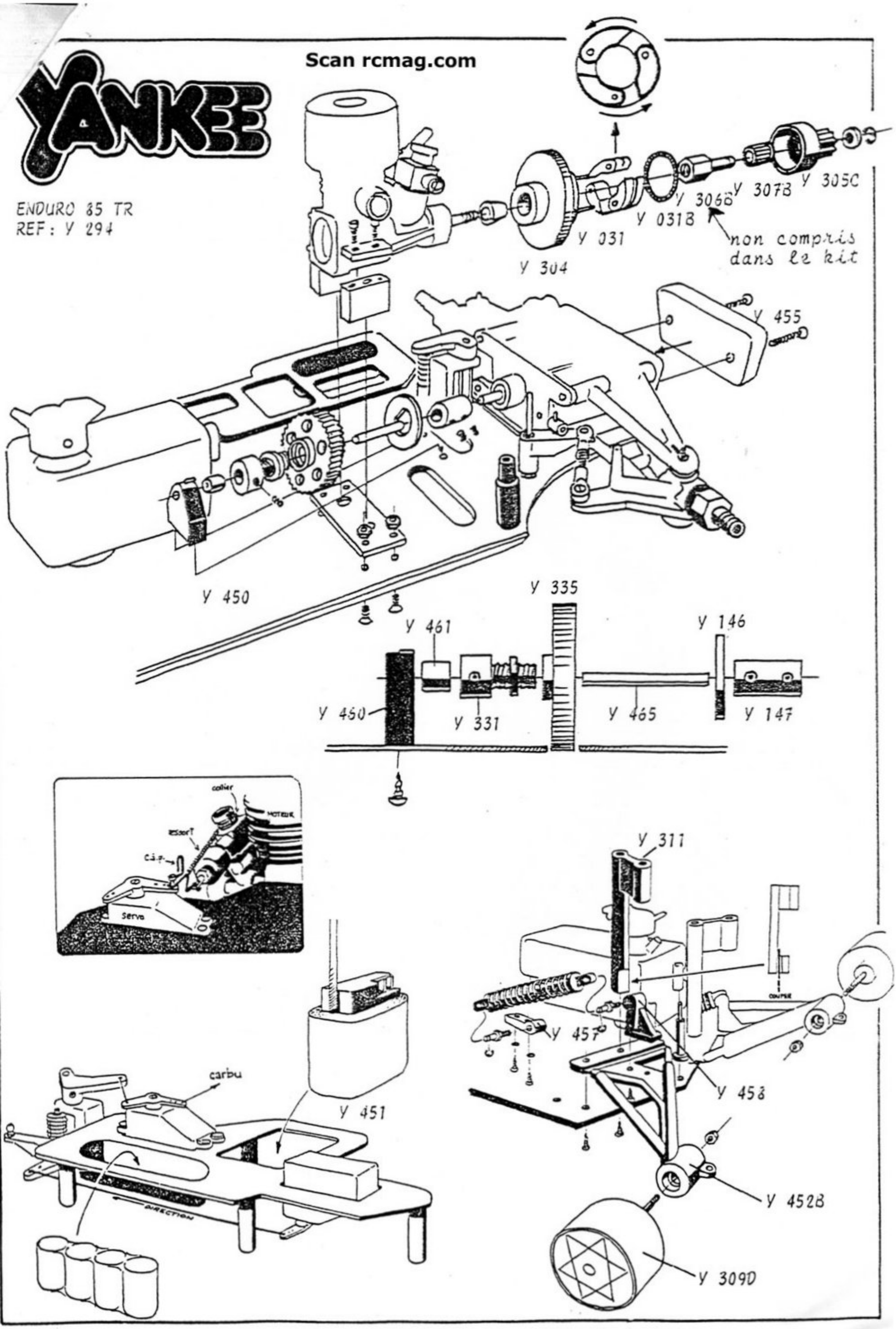

Scan http://rcmag.com

CARDANS

Les cardans doivent être ébavurés avant montage

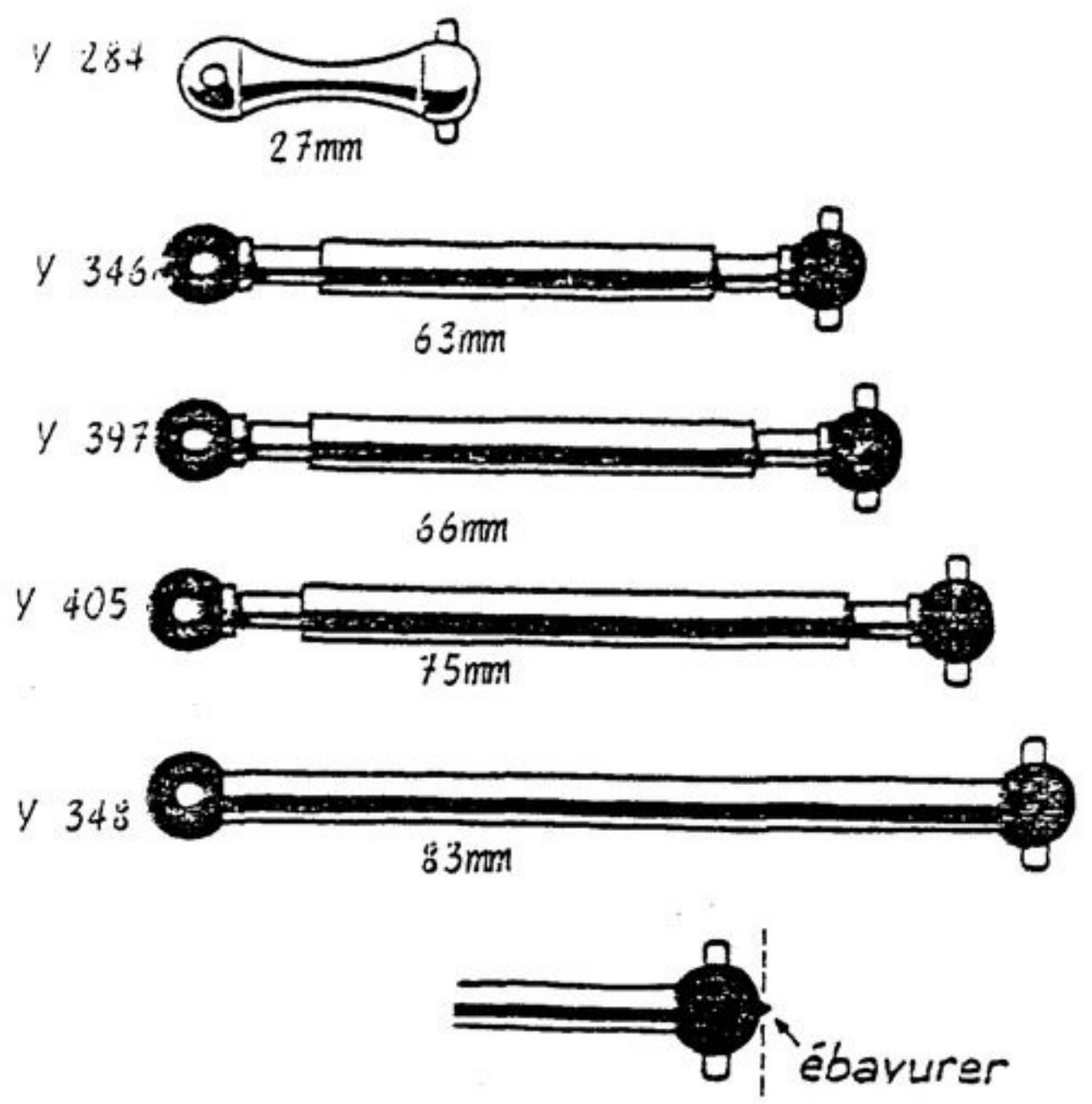

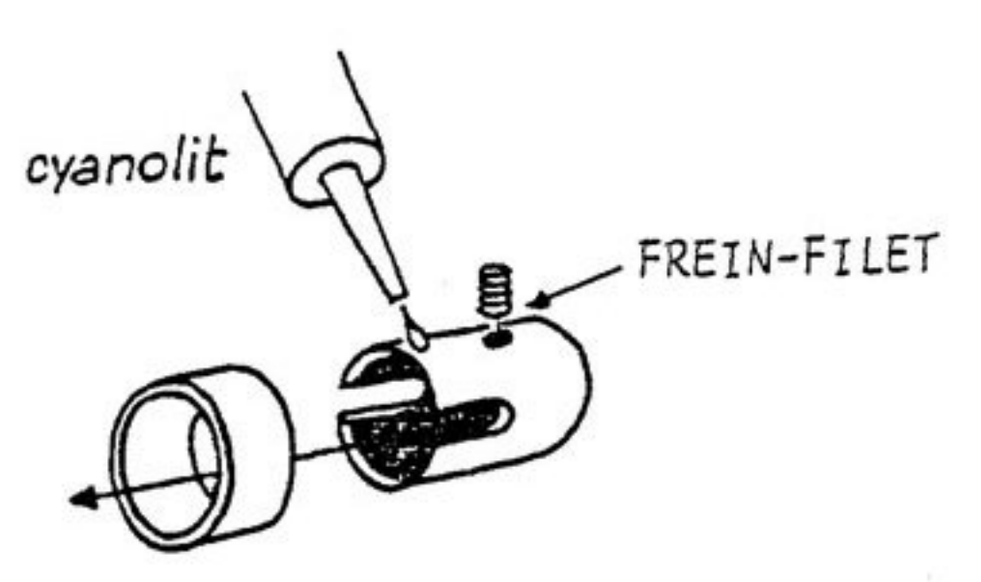

Il est recommandé de monter des bagues Y 283 sur les noix de cardans. Pour les dégraisser les noix, mettre une goutte de cyanolit de chaque côté des noix et enfoncer au marteau les bagues. Les vis d'immobilisation des noix doivent être impérativement bloquées avec du frein filet.

Le jeu des cardans doit être ajusté lors du montage et vérifié régulièrement. Ce jeu doit être de 0,7mm environ à chaque extrémité. Pour diminuer le jeu, utiliser des rondelles de calage côté roue.

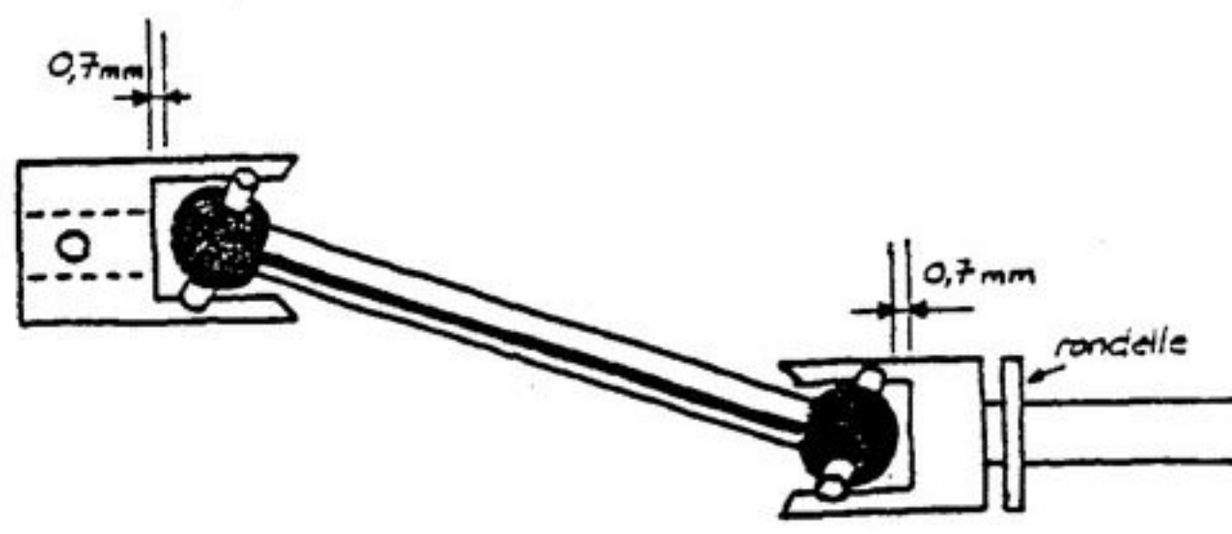

REGLAGES DU 85 TR EN FONCTION DE LA PISTE

		TERRAIN GRAS OU HERBE	TERRAIN TRES GLISSANT
LEST		3	3
CHASSE		MAXI	MOYENNE
PNEUS	AVANT	TECHNO PETIT Ø 50% D'USURE	TECHNO PETIT Ø NEUFS
	ARRIERE	TECHNO PETIT Ø 50% D'USURE	TECHNO PETIT Ø BON ETAT
BARRE	AVANT	OUI	NON SI MANQUE DE DIRECTION
	ARRIERE	OUI	OUI
RAPPORT		18 DENTS	18 OU 19 DENTS
AMORTISSEURS	AVANT	1 CASTROL + 1 WYNN'S	1 CASTROL + 1 WYNN'S
	ARRIERE	WYNN'S	WYNN'S
RESSORTS	AVANT	SOUPLE	SOUPLE
	ARRIERE	SOUPLE	SOUPLE

Scan http://rcmag.com